baby lock Evolution™

Mašinos nustatymų ir siūlų vėrimo gidas

KOMBINUOTOS SIŪLĖS

8 -siūlų kombinuota siūlė

Trijų adatų plokščia siūlė
+ 4-ių siūlų overlokinė siūlė

C1 C2 C3 O1 O2	Dygs. ilgis	Plotis	Selektoriaus padėtis	WAVE padėtis	Plokšč. įtempėjo padėtis	Plokščiasiūlės kilp.reg.padėtis
	3	7,5	A	OVERLOCK	4-6	COVER

Viršutinio kilpiklio padėtis	Peilio padėtis	Peilio dangtelis	Papildoma kilpiklio funkcija
down up	VIRŠUTINĖ		

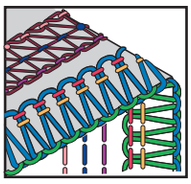

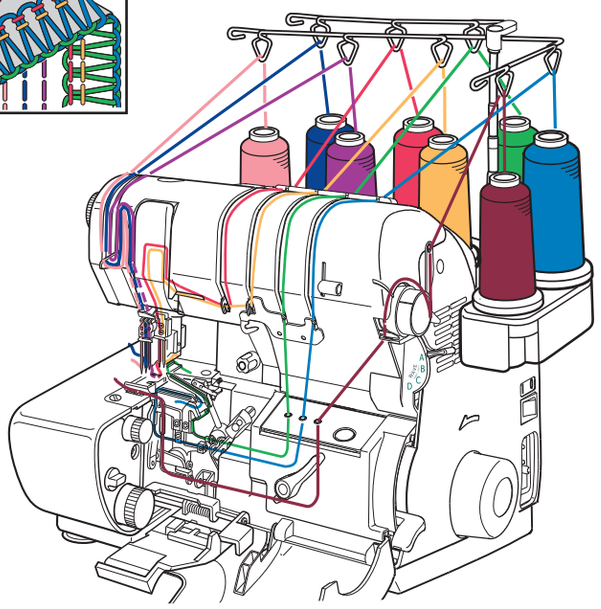

7 -siūlų kombinuota siūlė

Dviejų adatų plokščia siūlė
+ 4-ių siūlų overlokinė siūlė

C1 C2 C3 O1 O2	Dygs. ilgis	Plotis	Selektoriaus padėtis	WAVE padėtis	Plokšč. įtempėjo padėtis	Plokščiasiūlės kilp.reg.padėtis
	3	7,5	A	OVERLOCK	4-6	COVER

Viršutinio kilpiklio padėtis	Peilio padėtis	Peilio dangtelis	Papildoma kilpiklio funkcija
down up	VIRŠUTINĖ		

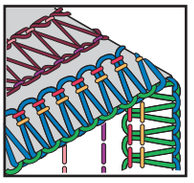

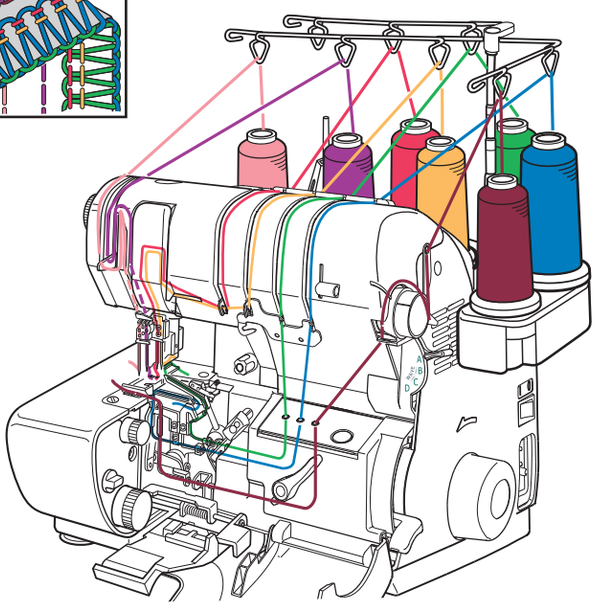

7-ių siūlų kombinuota siūlė

Trijų adatų plokščia siūlė
+ 3-jų siūlų plati overlokinė siūlė

C1 C2 C3 O1 O2	Dygs. ilgis	Plotis	Selektoriaus padėtis	WAVE padėtis	Plokšč. įtempėjo padėtis	Plokščiasiūlės kilp.reg.padėtis
	3	7,5	A	OVERLOCK	4-6	COVER

Viršutinio kilpiklio padėtis	Peilio padėtis	Peilio dangtelis	Papildoma kilpiklio funkcija
down up	VIRŠUTINĖ		

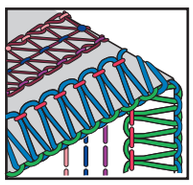

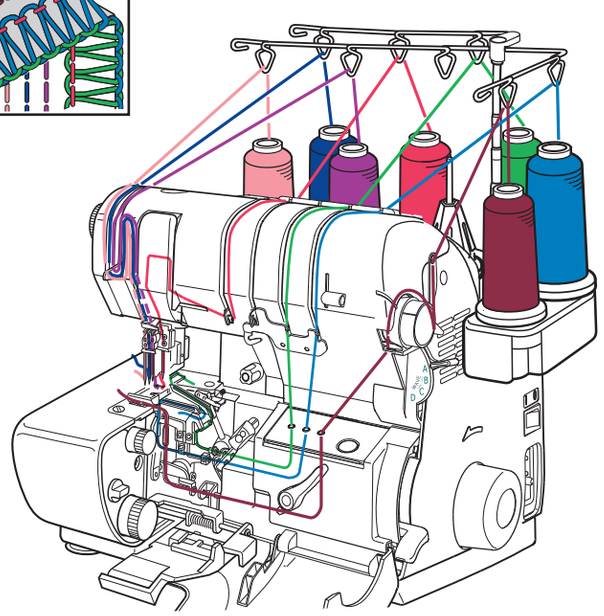

6-ių siūlų kombinuota siūlė

Dviejų adatų plokščia siūlė siaura
+ 3-jų siūlų plati overlokinė siūlė

C1 C2 C3 O1 O2	Dygs. ilgis	Plotis	Selektoriaus padėtis	WAVE padėtis	Plokšč. įtempėjo padėtis	Plokščiasiūlės kilp.reg.padėtis
	3	7,5	A	OVERLOCK	4-6	COVER

Viršutinio kilpiklio padėtis	Peilio padėtis	Peilio dangtelis	Papildoma kilpiklio funkcija
down up	VIRŠUTINĖ		

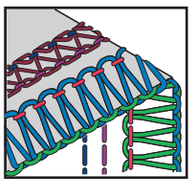

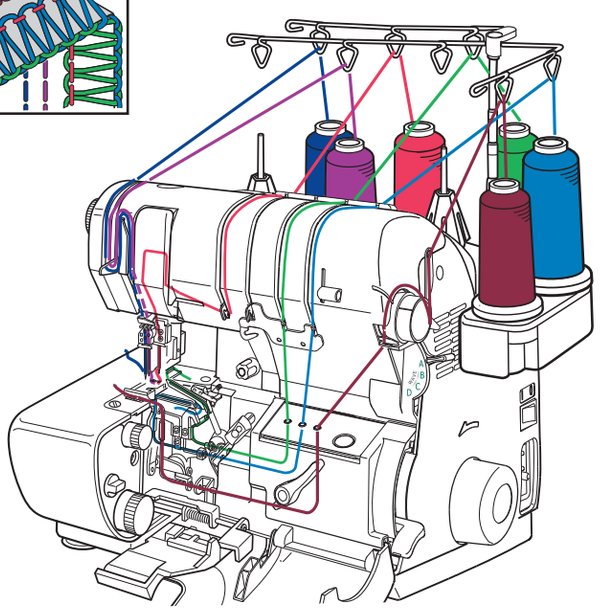

baby lock Evolution™

Mašinos nustatymų ir siūlų vėrimo gidas

OVERLOKINĖS KRAŠTO APSIUVIMO SIŪLĖS

4-ių siūlų overlokinė siūlė

C1 C2 C3 O1 O2	Dygs. ilgis	Plotis	Selektoriaus padėtis	WAVE padėtis	Plokšč. įtempėjo padėtis	Plokščiasiūlės kilp.reg.padėtis
	2,5-3,5	6,5-7,5	A	OVERLOCK	—	—

Viršutinio kilpiklio padėtis	Peilio padėtis	Peilio dangtelis	Papildoma kilpiklio funkcija
down / up	VIRŠUTINĖ		

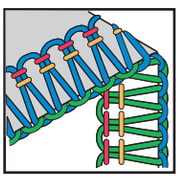

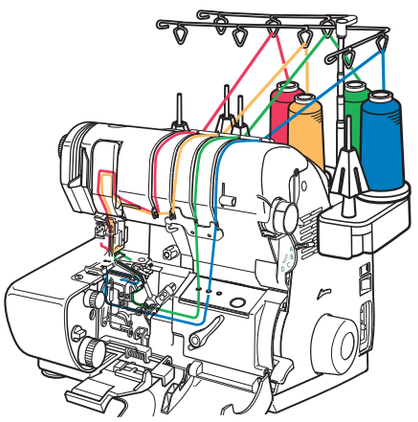

3-jų siūlų overlokinė siūlė plati

C1 C2 C3 O1 O2	Dygs. ilgis	Plotis	Selektoriaus padėtis	WAVE padėtis	Plokšč. įtempėjo padėtis	Plokščiasiūlės kilp.reg.padėtis
	2-3	7,5	A	OVERLOCK	—	—

Viršutinio kilpiklio padėtis	Peilio padėtis	Peilio dangtelis	Papildoma kilpiklio funkcija
down / up	VIRŠUTINĖ		

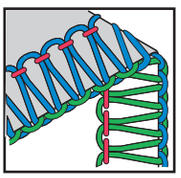

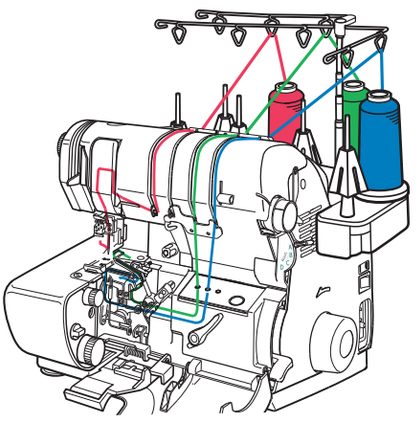

3-jų siūlų overlokinė siūlė siaura

C1 C2 C3 O1 O2	Dygs. ilgis	Plotis	Selektoriaus padėtis	WAVE padėtis	Plokšč. įtempėjo padėtis	Plokščiasiūlės kilp.reg.padėtis
	2,5-3,5	3,0	B	OVERLOCK	—	—

Viršutinio kilpiklio padėtis	Peilio padėtis	Peilio dangtelis	Papildoma kilpiklio funkcija
down / up	VIRŠUTINĖ		

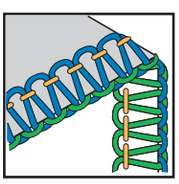

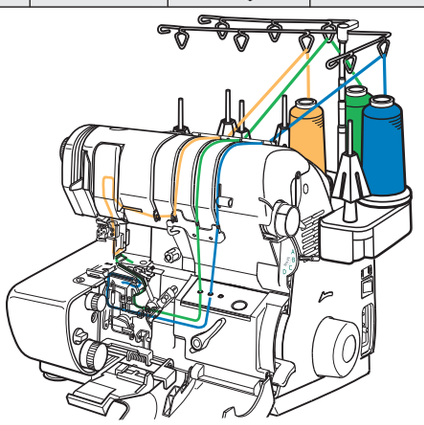

3-jų siūlų overlokinė virvelės tipo siūlė siaura su kraštelio palenkimu

C1 C2 C3 O1 O2	Dygs. ilgis	Plotis	Selektoriaus padėtis	WAVE padėtis	Plokšč. įtempėjo padėtis	Plokščiasiūlės kilp.reg.padėtis
	0,75-4,0R	3,0	C	OVERLOCK	—	—

Viršutinio kilpiklio padėtis	Peilio padėtis	Peilio dangtelis	Papildoma kilpiklio funkcija
down / up	VIRŠUTINĖ		

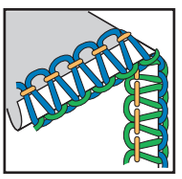

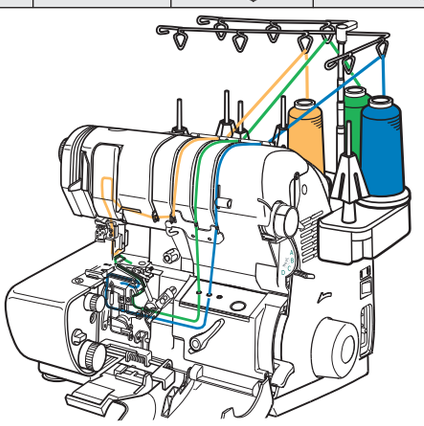

3-jų siūlų virvelės tipo apmėtymo siūlė siaura

C1 C2 C3 O1 O2	Dygs. ilgis	Plotis	Selektoriaus padėtis	WAVE padėtis	Plokšč. įtempėjo padėtis	Plokščiasiūlės kilp.reg.padėtis
	0,75-4,0R	3,5	D	OVERLOCK	—	—

Viršutinio kilpiklio padėtis	Peilio padėtis	Peilio dangtelis	Papildoma kilpiklio funkcija
down / up	VIRŠUTINĖ		

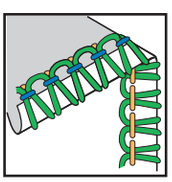

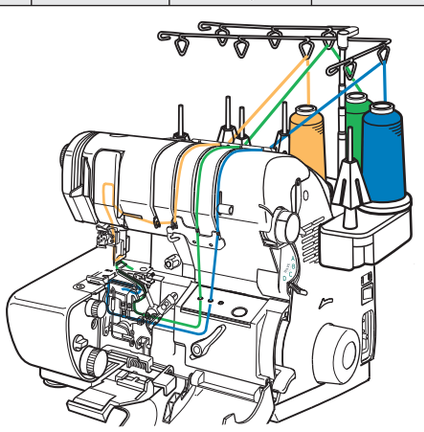

baby lock *Evolution*™

Mašinos nustatymų ir siūlų vėrimo gidas

OVERLOKINĖS SIŪLĖS

3-jų siūlų banguojanti siūlė WAVE

C1 C2 C3 O1 O2	Dygs. ilgis	Plotis	Selektoriaus padėtis	WAVE padėtis	Plokšč. įtempėjo padėtis	Plokščiasiūlės kilp.reg.padėtis
	0,75-2,5	5	B	WAVE	—	—

Viršutinio kilpiklio padėtis	Peilio padėtis	Peilio dangtelis	Papildoma kilpiklio funkcija
down up	VIRŠUTINĖ		

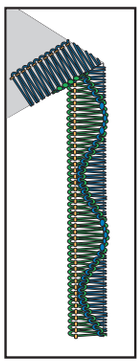

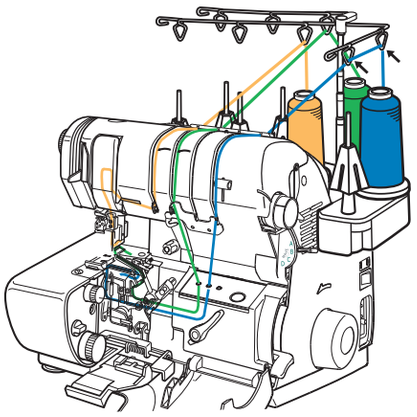

3-jų siūlų siaura virvelės tipo overlokinė banguojanti siūlė WAVE

C1 C2 C3 O1 O2	Dygs. ilgis	Plotis	Selektoriaus padėtis	WAVE padėtis	Plokšč. įtempėjo padėtis	Plokščiasiūlės kilp.reg.padėtis
	0,75-1,5R	3-5	C	WAVE	—	—

Viršutinio kilpiklio padėtis	Peilio padėtis	Peilio dangtelis	Papildoma kilpiklio funkcija
down up	VIRŠUTINĖ		

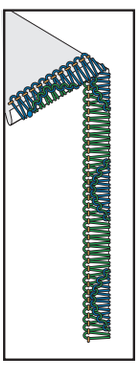

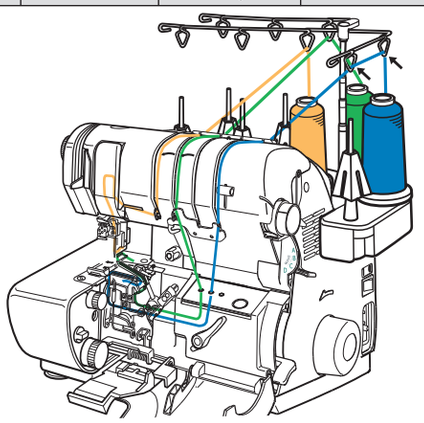

3-jų siūlų virvelės tipo overlokinė banguojanti siūlė WAVE

C1 C2 C3 O1 O2	Dygs. ilgis	Plotis	Selektoriaus padėtis	WAVE padėtis	Plokšč. įtempėjo padėtis	Plokščiasiūlės kilp.reg.padėtis
	0,75-2,5	5	B	WAVE	—	—

Viršutinio kilpiklio padėtis	Peilio padėtis	Peilio dangtelis	Papildoma kilpiklio funkcija
down up	VIRŠUTINĖ		

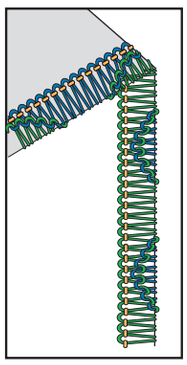

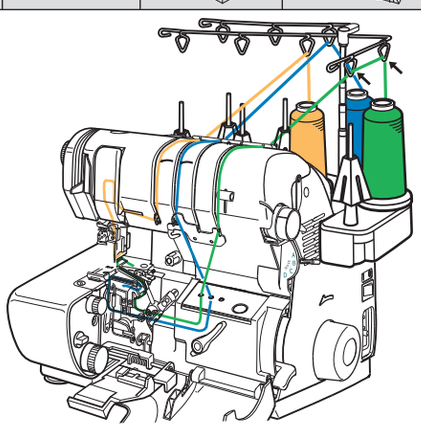

KOMBINUOTOS SIŪLĖS

7-ių siūlų kombinuota siūlė
Trijų siūlų plokščia siūlė ir 3-jų siūlų banguojanti siūlė WAVE

C1 C2 C3 O1 O2	Dygs. ilgis	Plotis	Selektoriaus padėtis	WAVE padėtis	Plokšč. įtempėjo padėtis	Plokščiasiūlės kilp.reg.padėtis
	1,5-2	5	B	WAVE	4-6	COVER

Viršutinio kilpiklio padėtis	Peilio padėtis	Peilio dangtelis	Papildoma kilpiklio funkcija
down up	VIRŠUTINĖ		

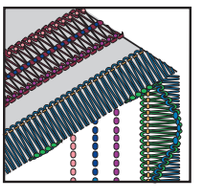

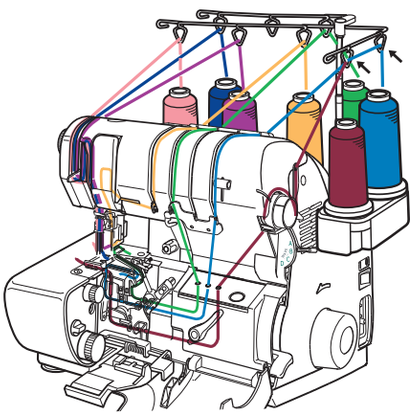

6-ių siūlų kombinuota siūlė
3-jų siūlų plokščia siūlė ir 3-jų siūlų siaura virvelės tipo overlokinė banguojanti siūlė WAVE

C1 C2 C3 O1 O2	Dygs. ilgis	Plotis	Selektoriaus padėtis	WAVE padėtis	Plokšč. įtempėjo padėtis	Plokščiasiūlės kilp.reg.padėtis
	1,5-2R	3,5	C	WAVE	4-6	COVER

Viršutinio kilpiklio padėtis	Peilio padėtis	Peilio dangtelis	Papildoma kilpiklio funkcija
down up	VIRŠUTINĖ		

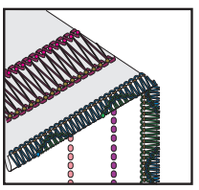

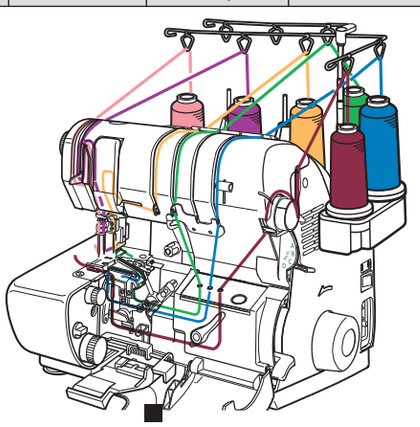

7-ių siūlų kombinuota siūlė
3-jų siūlų plokščia siūlė ir 3-jų siūlų virvelės tipo overlokinė banguojanti siūlė WAVE

C1 C2 C3 O1 O2	Dygs. ilgis	Plotis	Selektoriaus padėtis	WAVE padėtis	Plokšč. įtempėjo padėtis	Plokščiasiūlės kilp.reg.padėtis
	1,5-2	5	B	WAVE	4-6	COVER

Viršutinio kilpiklio padėtis	Peilio padėtis	Peilio dangtelis	Papildoma kilpiklio funkcija
down up	VIRŠUTINĖ		

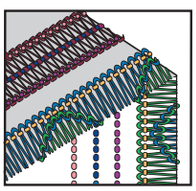

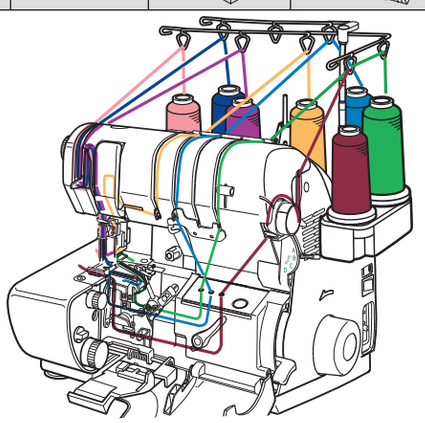

baby lock Evolution™

Mašinos nustatymų ir siūlų vėrimo gidas

TRIKOTAŽINĖS GRANDININĖS TIESIOS BEI PLOKŠČIOS SIŪLĖS

Grandininės trikotažinės tiesios siūlės - kairinė/centrinė/dešininė adata

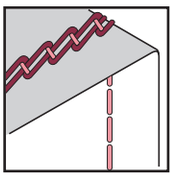

Dygs.ilgis	Plotis	Selektoriaus padėtis	WAVE padėtis	Plokščiasiūlės įt.reg.padėtis	Plokščiasiūlės kilp.reg.padėtis	Viršutinio kilpiklio selektoriaus padėtis	Peilio padėtis	Plokščiaisiūlės staliukas	Papildoma kilpiklio funkcija
2,5-4	—	—	—	4-6	CHAIN	down / up	LOCK		—

Kairinė adata
C1

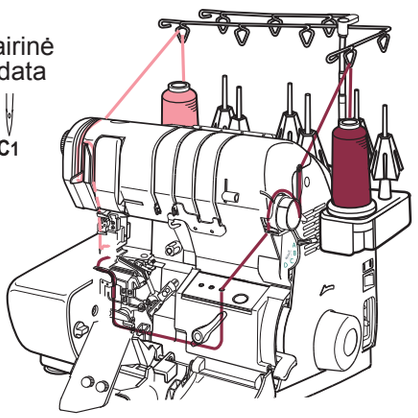

Centrinė adata
C2

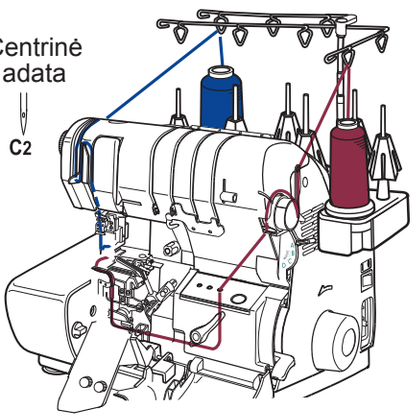

Dešininė adata
C3

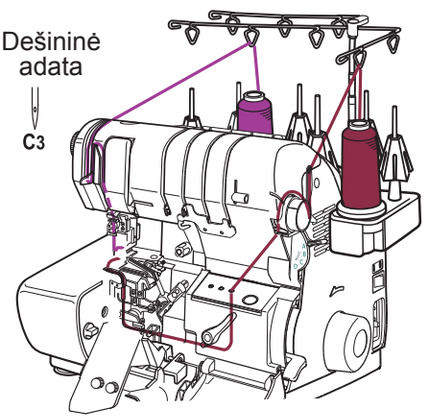

Dviejų adatų plokščia trikotažinė siūlė - kairinė siaura

C1 C2 C3 O1 O2	Dygs. ilgis	Plotis	Selektoriaus padėtis	WAVE padėtis	Plokščiasiūlės įt.reg.padėtis	Plokščiasiūlės kilp.reg.padėtis	Viršutinio kilpiklio selektoriaus padėtis	Peilio padėtis	Plokščiaisiūlės staliukas	Papildoma kilpiklio funkcija
	2,5-4	—	—	—	4-6	COVER	down / up	LOCK		—

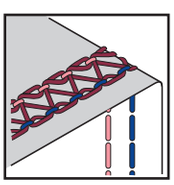

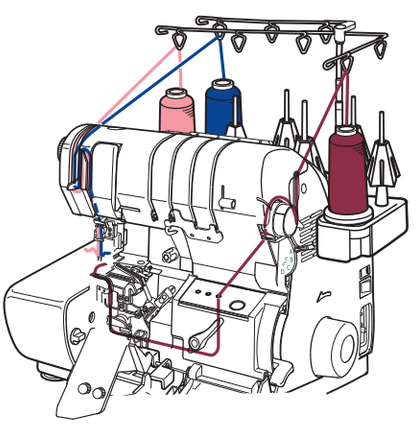

Dviejų adatų plokščia trikotažinė siūlė - dešininė siaura

C1 C2 C3 O1 O2	Dygs. ilgis	Plotis	Selektoriaus padėtis	WAVE padėtis	Plokščiasiūlės įt.reg.padėtis	Plokščiasiūlės kilp.reg.padėtis	Viršutinio kilpiklio selektoriaus padėtis	Peilio padėtis	Plokščiaisiūlės staliukas	Papildoma kilpiklio funkcija
	2,5-4	—	—	—	4-6	COVER	down / up	LOCK		—

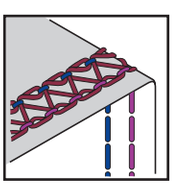

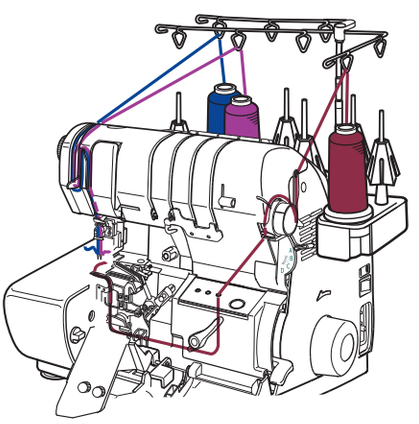

Dviejų adatų plokščia trikotažinė siūlė plati

C1 C2 C3 O1 O2	Dygs. ilgis	Plotis	Selektoriaus padėtis	WAVE padėtis	Plokščiasiūlės įt.reg.padėtis	Plokščiasiūlės kilp.reg.padėtis	Viršutinio kilpiklio selektoriaus padėtis	Peilio padėtis	Plokščiaisiūlės staliukas	Papildoma kilpiklio funkcija
	2,5-4	—	—	—	4-6	COVER	down / up	LOCK		—

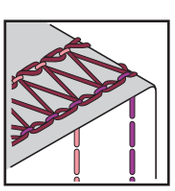

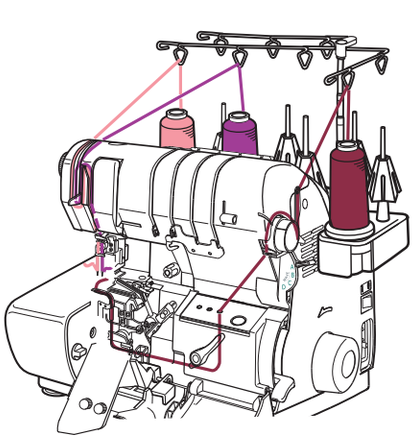

Trijų adatų plokščia trikotažinė siūlė

C1 C2 C3 O1 O2	Dygs. ilgis	Plotis	Selektoriaus padėtis	WAVE padėtis	Plokščiasiūlės įt.reg.padėtis	Plokščiasiūlės kilp.reg.padėtis	Viršutinio kilpiklio selektoriaus padėtis	Peilio padėtis	Plokščiaisiūlės staliukas	Papildoma kilpiklio funkcija
	2,5-4	—	—	—	4-6	COVER	down / up	LOCK		—

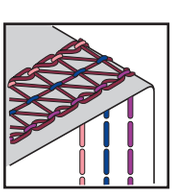

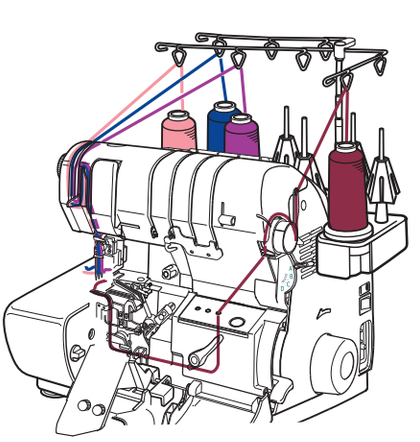

baby lock Evolution™

Mašinos nustatymų ir siūlų vėrimo gidas

OVERLOKINĖS SIŪLĖS

3-jų siūlų plokščia "Flat Lock" siūlė siaura

C1 C2 C3 O1 O2	Dygs. ilgis	Plotis	Selektoriaus padėtis	WAVE padėtis	Plokšč. įtempėjo padėtis	Plokščiasiūlės kilp.reg.padėtis
	2-3	3-3,5	D	OVERLOCK	—	—

Viršutinio kilpiklio padėtis	Peilio padėtis	Peilio dangtelis	Papildoma kilpiklio funkcija
down up	VIRŠUTINĖ		

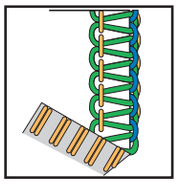

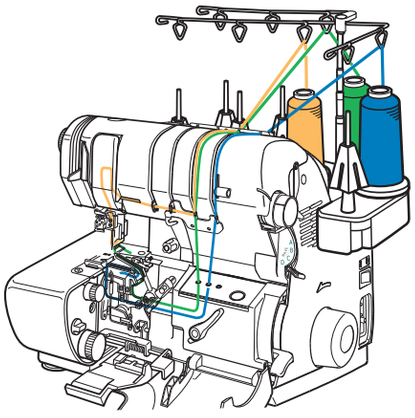

2-jų siūlų plokščia "Flat Lock" siūlė plati

C1 C2 C3 O1 O2	Dygs. ilgis	Plotis	Selektoriaus padėtis	WAVE padėtis	Plokšč. įtempėjo padėtis	Plokščiasiūlės kilp.reg.padėtis
	2-2,5	7,5	A	OVERLOCK	—	—

Viršutinio kilpiklio padėtis	Peilio padėtis	Peilio dangtelis	Papildoma kilpiklio funkcija
down up	LOCK		

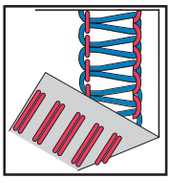

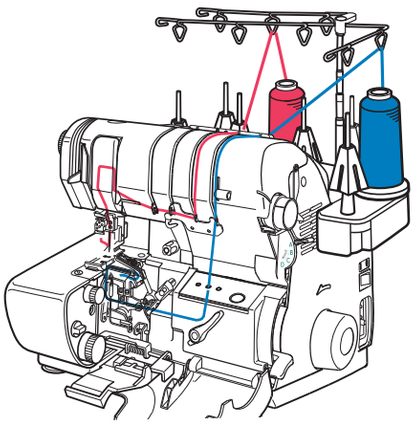

2-jų siūlų plokščia "Flat Lock" siūlė siaura

C1 C2 C3 O1 O2	Dygs. ilgis	Plotis	Selektoriaus padėtis	WAVE padėtis	Plokšč. įtempėjo padėtis	Plokščiasiūlės kilp.reg.padėtis
	3-3,5	3,5	B	OVERLOCK	—	—

Viršutinio kilpiklio padėtis	Peilio padėtis	Peilio dangtelis	Papildoma kilpiklio funkcija
down up	VIRŠUTINĖ		

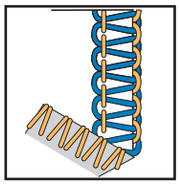

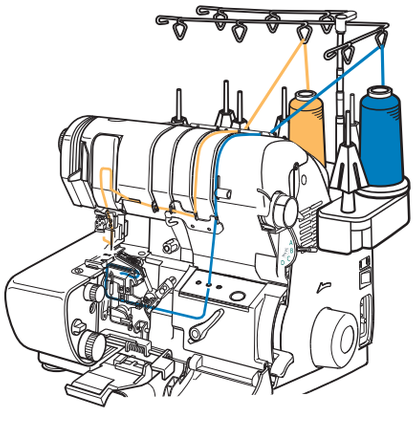

2-jų siūlų pledų apsiuvimo siūlė

C1 C2 C3 O1 O2	Dygs. ilgis	Plotis	Selektoriaus padėtis	WAVE padėtis	Plokšč. įtempėjo padėtis	Plokščiasiūlės kilp.reg.padėtis
	4	7,5	A	OVERLOCK	—	—

Viršutinio kilpiklio padėtis	Peilio padėtis	Peilio dangtelis	Papildoma kilpiklio funkcija
down up	VIRŠUTINĖ		

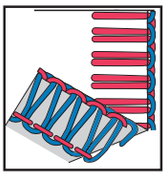

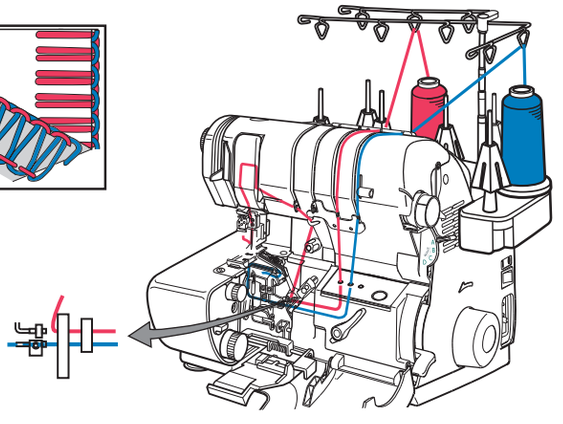

2-jų siūlų dekoratyvinė apsiuvimo siūlė "kopetėlės"

C1 C2 C3 O1 O2	Dygs. ilgis	Plotis	Selektoriaus padėtis	WAVE padėtis	Plokšč. įtempėjo padėtis	Plokščiasiūlės kilp.reg.padėtis
	4	7,5	A	OVERLOCK	—	—

Viršutinio kilpiklio padėtis	Peilio padėtis	Peilio dangtelis	Papildoma kilpiklio funkcija
down up	VIRŠUTINĖ		

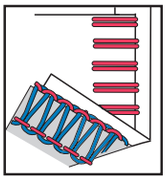

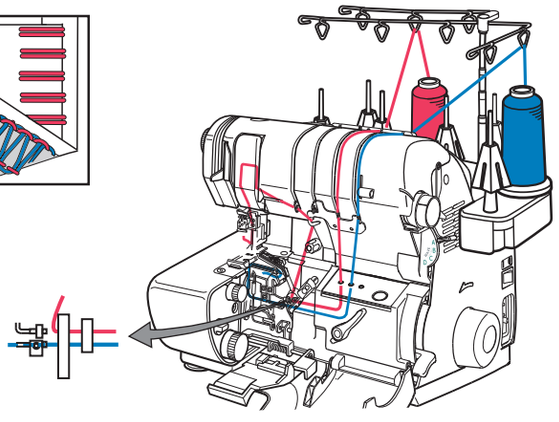

baby lock Evolution™

Mašinos nustatymų ir siūlų vėrimo gidas

KOMBINUOTOS SIŪLĖS OVERLOKINĖS SIŪLĖS

6-ių siūlų kombinuota siūlė

2-jų adatų plokščia trikotažinė siūlė siaura
+ 3-jų siūlų siaura virvelės tipo siūlė su kraštelio palenkimu

C1 C2 C3 O1 O2	Dygs. ilgis	Plotis	Selektoriaus padėtis	WAVE padėtis	Plokšč. įtempėjo padėtis	Plokščiasiūlės kilp.reg.padėtis
	2R	3,5	D	OVERLOCK	4-6	COVER

Viršutinio kilpiklio padėtis	Peilio padėtis	Peilio dangtelis	Papildoma kilpiklio funkcija
down / up	VIRŠUTINĖ		

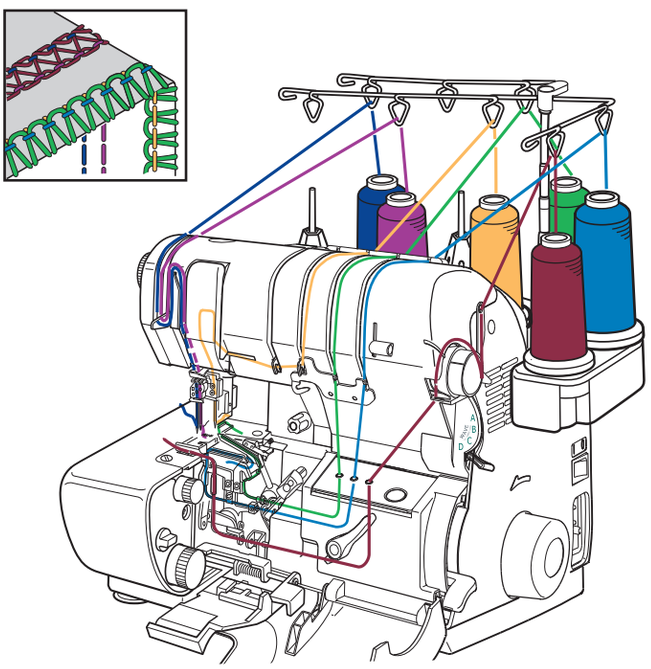

6-ių siūlų kombinuota siūlė

Grandininė tiesi siūlė + 4-jų siūlų overlokinė siūlė plati

C1 C2 C3 O1 O2	Dygs. ilgis	Plotis	Selektoriaus padėtis	WAVE padėtis	Plokšč. įtempėjo padėtis	Plokščiasiūlės kilp.reg.padėtis
	3	7,5	A	OVERLOCK	4-6	CHAIN

Viršutinio kilpiklio padėtis	Peilio padėtis	Peilio dangtelis	Papildoma kilpiklio funkcija
down / up	VIRŠUTINĖ		

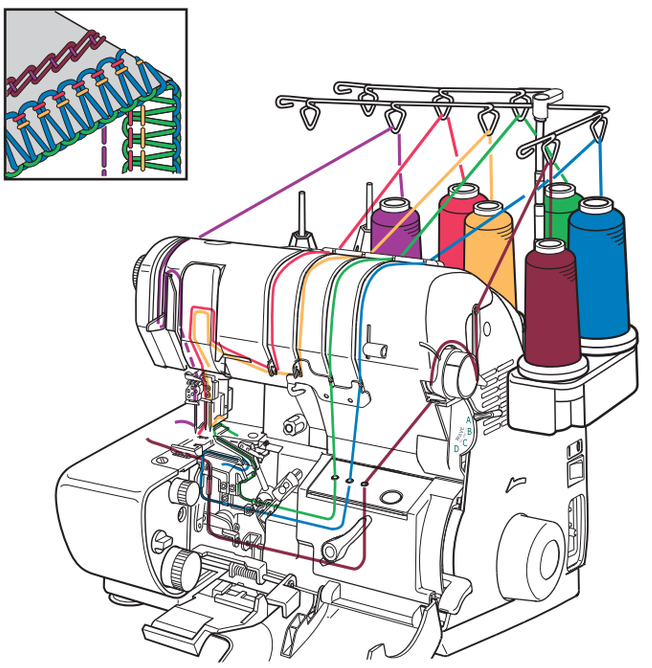

5-ių siūlų kombinuota siūlė

Grandininė tiesi siūlė + 3-jų siūlų overlokinė siūlė plati

C1 C2 C3 O1 O2	Dygs. ilgis	Plotis	Selektoriaus padėtis	WAVE padėtis	Plokšč. įtempėjo padėtis	Plokščiasiūlės kilp.reg.padėtis
	3	7,5	A	OVERLOCK	4-6	CHAIN

Viršutinio kilpiklio padėtis	Peilio padėtis	Peilio dangtelis	Papildoma kilpiklio funkcija
down / up	VIRŠUTINĖ		

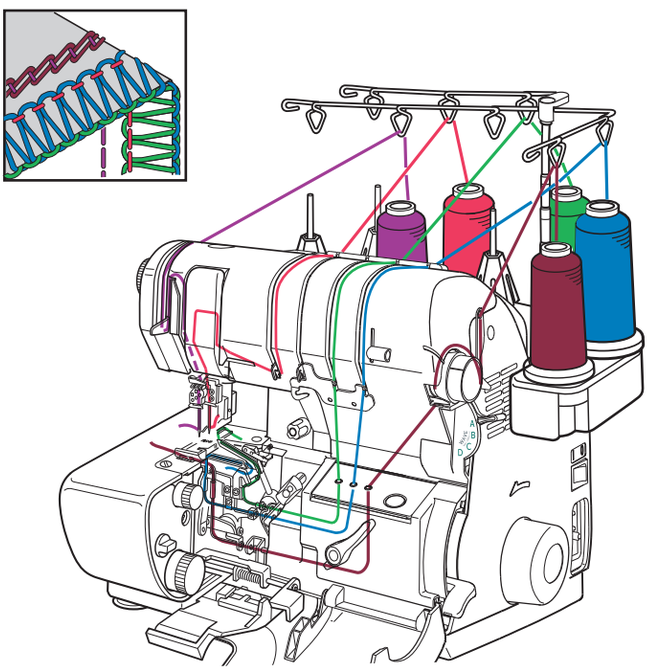

4-ių siūlų kombinuota siūlė

Grandininė tiesi siūlė + 2-jų siūlų overlokinė siūlė plati

C1 C2 C3 O1 O2	Dygs. ilgis	Plotis	Selektoriaus padėtis	WAVE padėtis	Plokšč. įtempėjo padėtis	Plokščiasiūlės kilp.reg.padėtis
	3	3,5	A	OVERLOCK	4-6	CHAIN
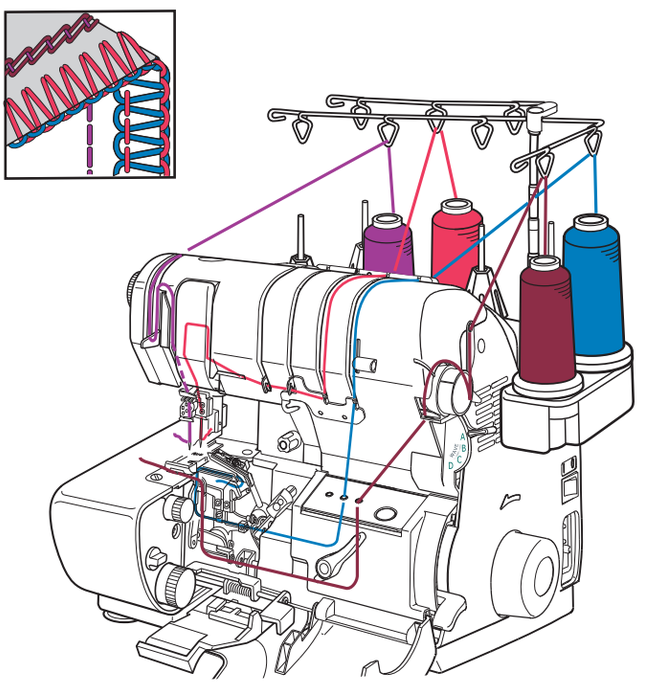
Viršutinio kilpiklio padėtis	Peilio padėtis	Peilio dangtelis	Papildoma kilpiklio funkcija
down / up	VIRŠUTINĖ